## Рекомендации по эксплуатации

1. Мебель рекомендуется эксплуатировать впроветриваемом, сухом помещении с температурой воздуха не ниже 10С и относительной влажностью не более 70%.
2. Мебель, транспортируемую в условиях минусовой температуры, при установке в помещении следует немедленно протереть сухой мягкой тканью как снаружи, так и внутри.
3. Мебель должна быть защищена от прямого попадания солнечных лучей, не должна размещаться вблизи отопительных приборов, сырых и холодных стен. Поверхность деталей мебели оберегать от попадания влаги, щелочей, ацетона, спирта и кислот, а также от механических повреждений. На поверхность мебели не следует ставить горячие предметы. При случайном попадании жидкости мебель немедленно протереть мягкой тканью. Удалять пыль с поверхности, облицованной специальными пленками, следует сухой мягкой тканью.
4. Зеркала и стекла рекомендуется чистить любыми средствами, предназначенными для этих целей.
5. В мебели, имеющей крепление болтами, винтами, шурупами, при ослаблении соединений, необходимо периодически подтягивать все крепёжные элементы.

При правильной эксплуатации изделия срок службы составляет 10 лет.

**Внимание!**

В случае обнаружения производственных дефектов обратитесь к продавцу с гарантийным талоном, заполненным по месту приобретения изделия. Гарантийный талон выписывается отдельным документом и заполняется продавцом на момент продажи изделия.

**К сведению покупателя**

Предприятие оставляет за собой право вносить изменения в конструктивные элементы мебели на основе внедрения передовых технологий, улучшающих качество выпускаемой продукции.

МЕБЕЛЬНАЯ ФАБРИКА Compass
www.compass-mebel.ru

Россия
ООО "Мебельная фабрика "КОМПАСС"
г. Севастополь, пр. Генерала Острякова, 15А

# ИНСТРУКЦИЯ ПО СБОРКЕ И ЭКСПЛУАТАЦИИ

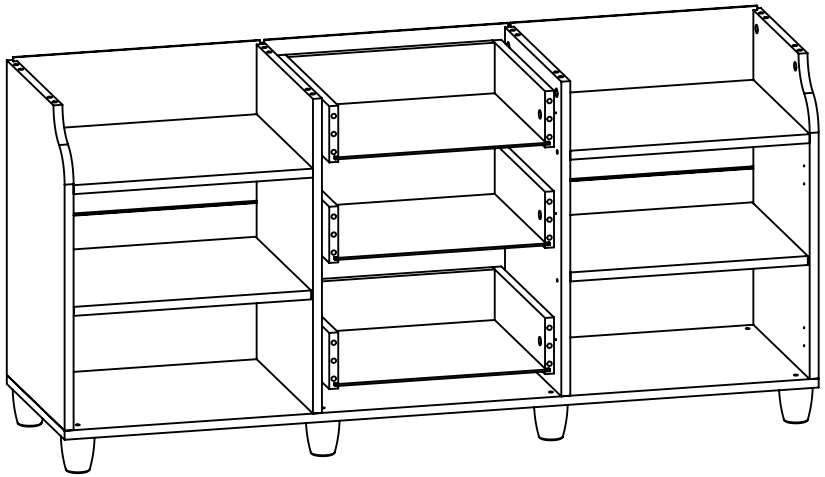

## Мебель бытовая "Соня"

## Тумба комбинированная СО-21К (корпус **СО-21**)

Габаритные размеры в мм,
(с учетом фасадов)
**1352x410x657**
(длина; ширина; высота)

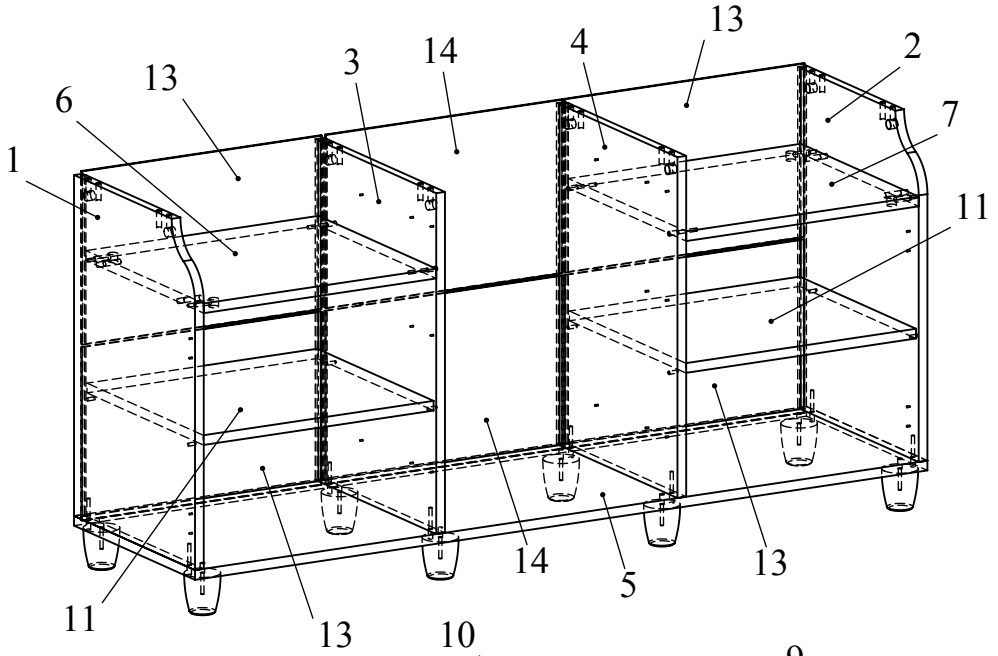


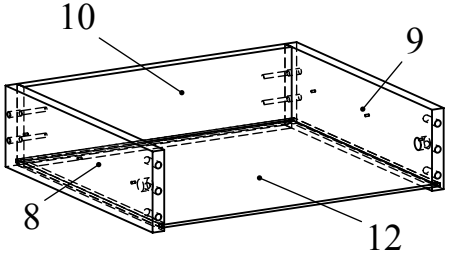


В комплекте с фасадами СО-213

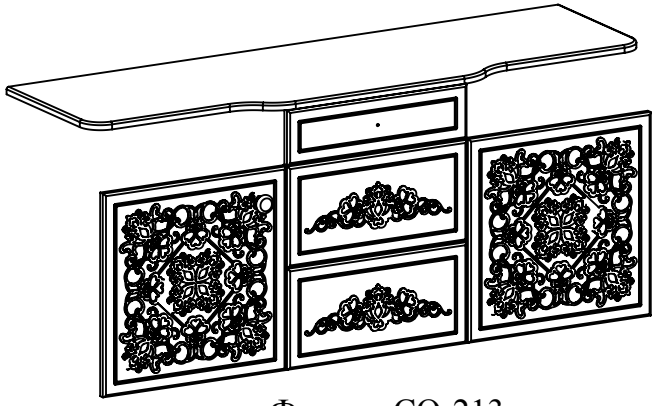

Фасады СО-213



Рис.10

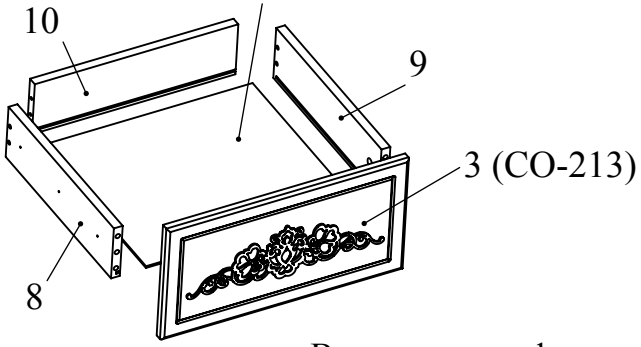


Рис.11

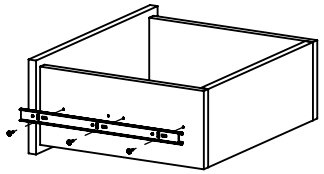

В комплекте с фасадами СО-213

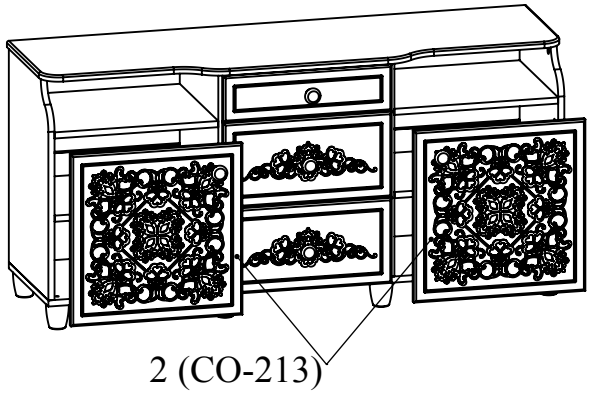


Рис.13

Рис.12

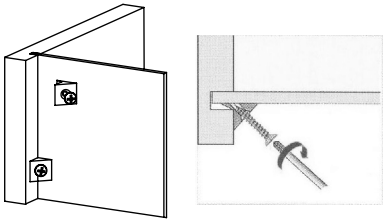

Рис.14

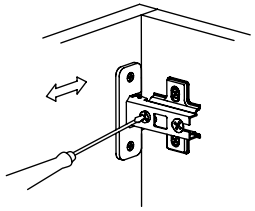

Регулировка вперед-назад. Регулируется крепежным винтом

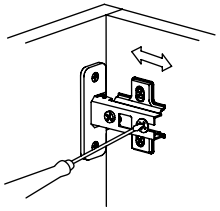

Регулировка вправо-влево. Регулируется юстировочный винт

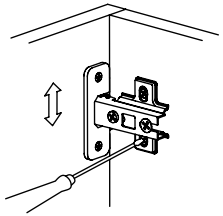

Регулировка вверх - вниз. Регулируются утановочные винты

Рис.7

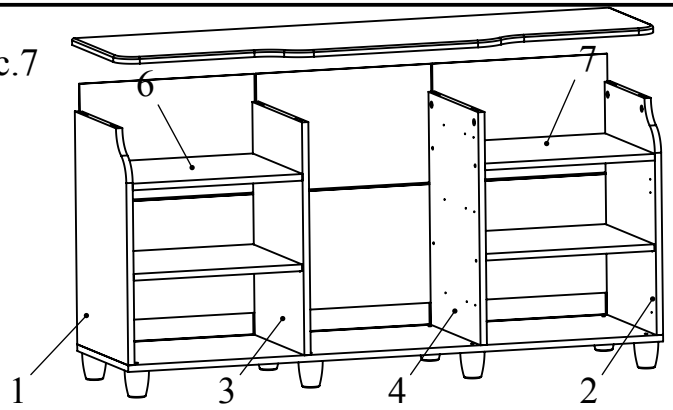


Рис.8

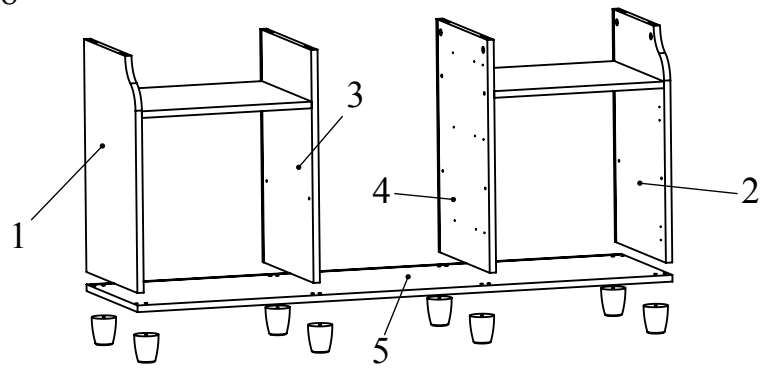


Рис.9

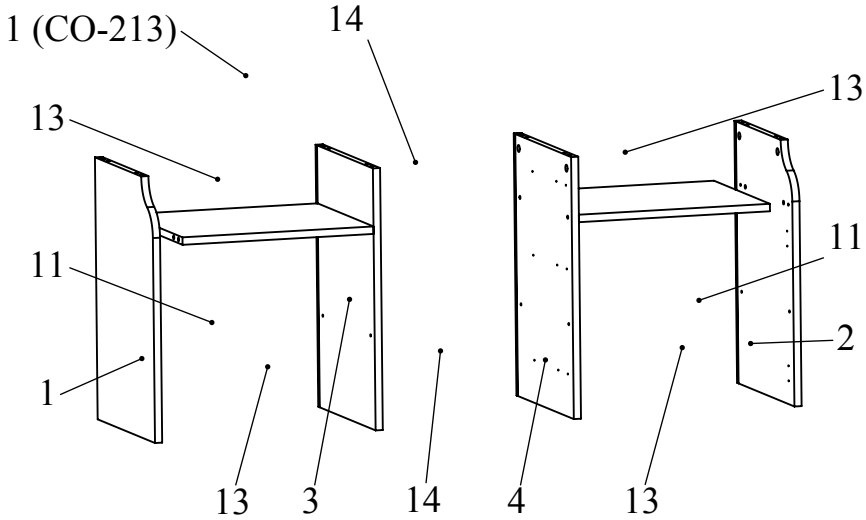




| Ведомость деталей | | | |
|---|---|---|---|
| № | Ширина | Длина | Кол. |
| 1 | 384 | 560 | 1 |
| 2 | 384 | 560 | 1 |
| 3 | 384 | 560 | 1 |
| 4 | 384 | 560 | 1 |
| 5 | 384 | 1342 | 1 |
| 6 | 374 | 426 | 1 |
| 7 | 374 | 426 | 1 |
| 8 | 100 | 350 | 3 |
| 9 | 100 | 350 | 3 |
| 10 | 100 | 368 | 3 |
| 11 | 369 | 422 | 2 |
| 12 | 348 | 382 | 3 |
| 13 | 439 | 285 | 4 |
| 14 | 434 | 285 | 2 |

| Ведомость комплектующих | | | |
|---|---|---|---|
| № | Рис. | Наименование | Кол. |
| 1 | | Телескоп 350 | 6 |
| 2 | | Шуруп 3,5х16 | 64 |
| 3 | | Конфирмат 7х50 | 32 |
| 4 | | Заглушка конфирматная | 32 |
| 5 | | Головка минификса | 18 |
| 6 | | Заглушка минификса | 18 |
| 7 | | Шкант | 24 |
| 8 | | Шпилька минификса | 18 |
| 9 | | Ручка арабика | 5 |
| 10 | | Ножка Арабика 2 | 8 |
| 11 | | Соединитель задней стенки | 12 |
| 12 | | Шуруп 4х35 | 5 |
| 13 | | Заглушка-пробка d5 | 2 |
| 14 | | Ключ конфирматный | 1 |
| 15 | | Полкодержатель 5/5 | 8 |
| 16 | | Петля накладная | 4 |
| 17 | | Профиль соединительный для ДВП | |

## Рекомендованный порядок сборки изделия

1. Разделить телескопические направляющие с помощью боковых фиксаторов (пластиковые усики) (Рис.1). Прикрутить с помощью шурупов 3,5х16 к деталям 3, 4 (Рис.2)
2. Вкрутить шпильки минификс в соответствующие плоскостные отверстия деталей 1, 2 и деталь 1 (СО-213). Вставьте головки минификс и шканты в детали 1, 2, 3, 4, 6, 7 (Рис. 3,4).
3. Установить полкодержатели в соответствующие плоскостные отверстия боковин 1, 2, 3, 4 (Рис. 5).
4. Установить петли в соответствующие отверстия дверей 2 (СО-213); закрепить ответные планки петель на боковины 1 и 2 (Рис. 6).
5. Соедините при помощи конфирматов и минификс детали 1,3 и 6, 2,4 и 7 (Рис. 7).
6. Прикрутите конфирматами опоры к детали 5. Соедините конфирматами детали 1, 2, 3, 4 и 5 (Рис. 8).
7. Вставьте в пазы деталей 1, 2, 3, 4, 5 задние стенки- деталь 13, 14. Установите профиль для ДВП. Установите деталь 1 (СО-213) на детали 1, 2, 3, 4 и зафиксируйте, повернув головки минификс конфирматным ключом до упора. Установите съёмные полки 11 на полкодержатели (Рис. 9).
8. Вкрутить шпильки минификс в соответствующие плоскостные отверстия фасада ящика 3 (СО-213). Вставить головки минификс в соответствующие отверстия боковин ящика 8, 9. Вставить шканты в соответствующие торцевые отверстия боковин ящика 8, 9. Скрепите при помощи конфирматов боковины ящика 8, 9 и задник ящика 10. Вставить в паз дно ящика 12. Установите фасад ящика 3 (СО-213) и зафиксируйте, повернув конфирматным ключом головку минификса по часовой стрелке до упора. Закрепите шурупами 4х35 ручку на фасад ящика 3 (СО-213) и на двери 2 (СО-213). (Рис. 10).
9. Закрепить полозки направляющих на ящик шурупами 3,5х16 (Рис. 11).
10. Установите ящики в направляющие. Установите дверь, закрепив петлю затяжным винтом (Рис. 12).
11. Установите соединители задней стенки (Рис. 13).
12. Установить заглушки минификсов. Отрегулируйте двери (Рис. 4).



Рис.1

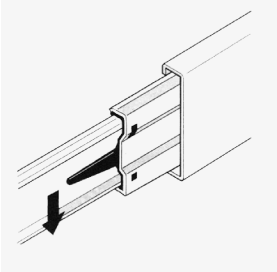

Рис.2

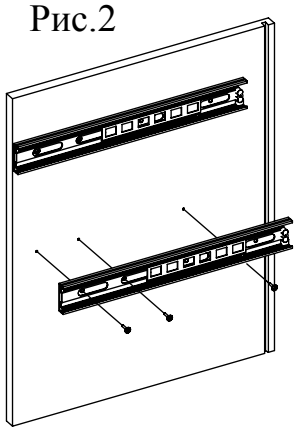

Рис.3

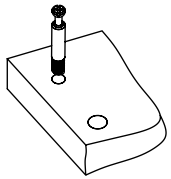

Рис.4

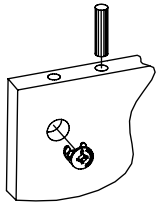

Рис.5

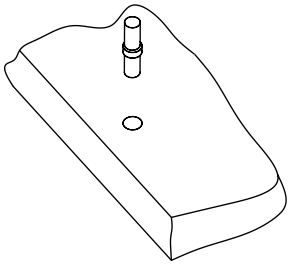
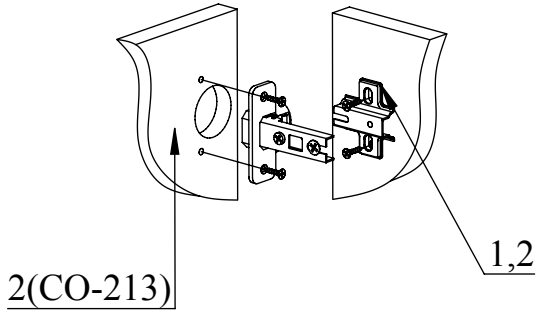
Рис.6